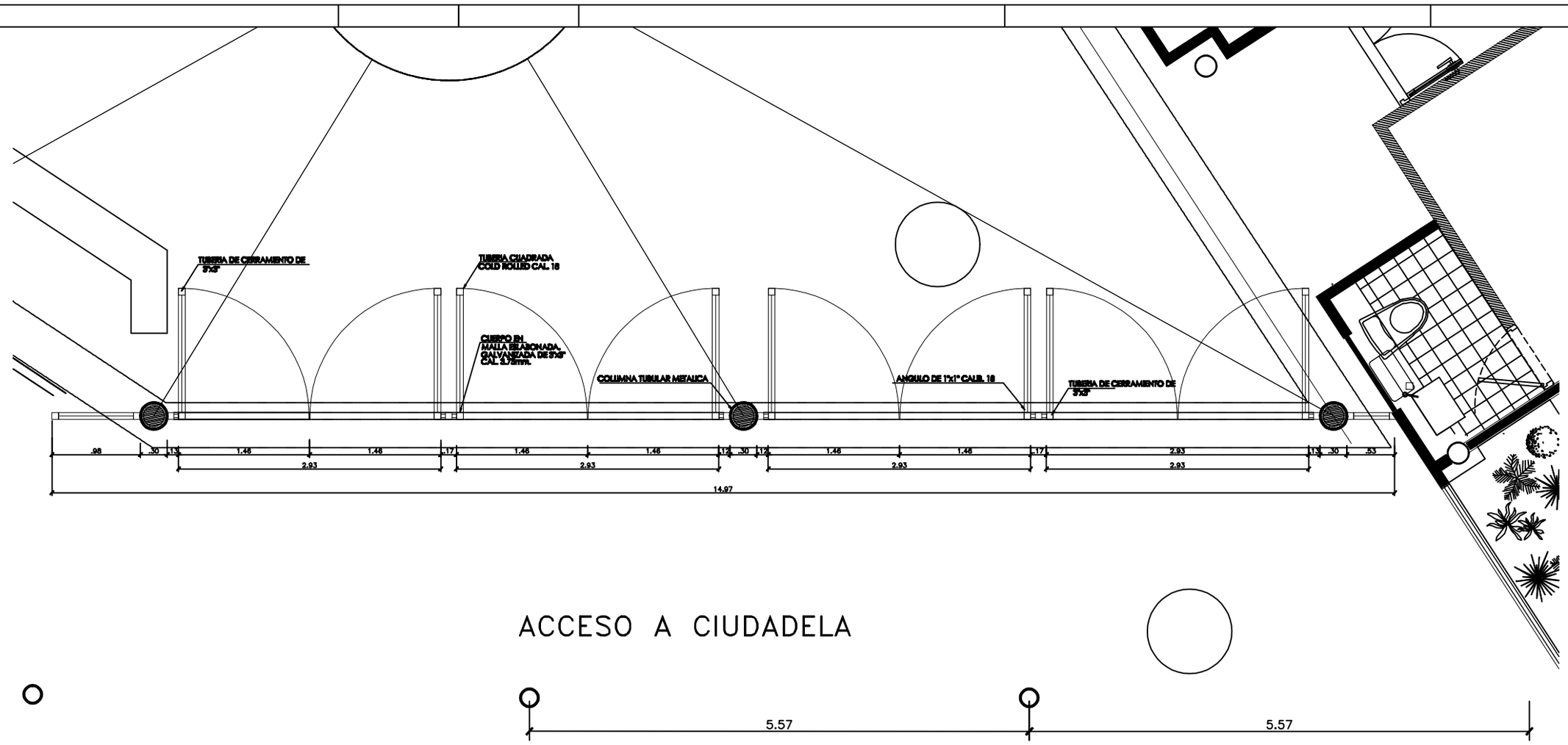

ACCESO PUBLICO CIUDADELA
ESC. _____ 1:25

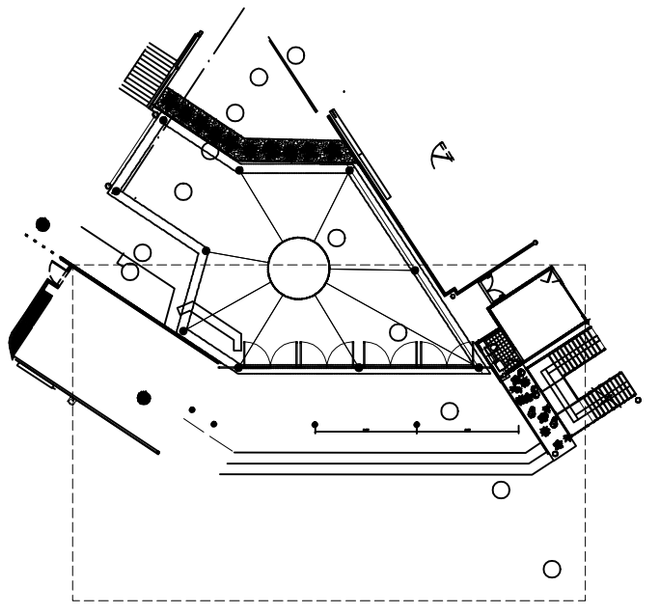

LOCALIZACION
SIN ESCALA

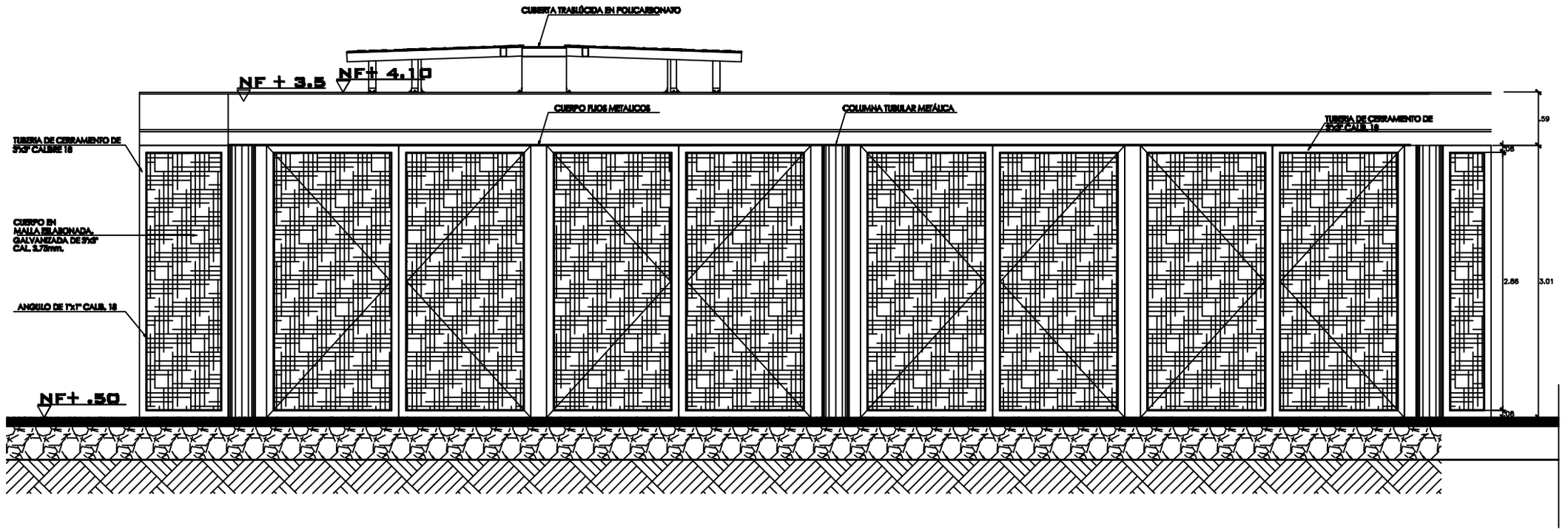

ALZADA A–A'
ESC. _____ 1:25

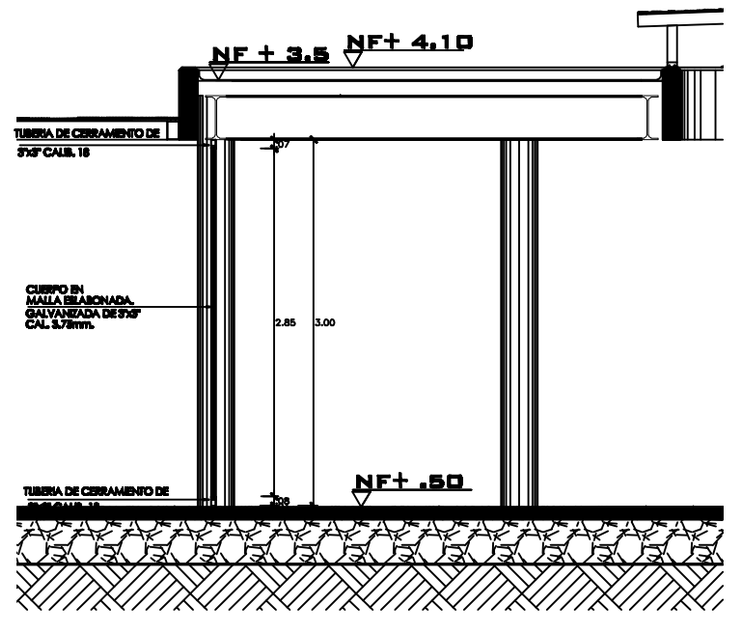

DETALLE DE NAVE DE ACCESO

CORTE TRANSVERSAL ACESSO CIUDADELA
ESC. _____ 1:25

Prefectura de Cotización
Santiago de Cali
SSIV SECRETARIA DE INFRAESTRUCTURA Y PROTECCIÓN
EMPRESA MUNICIPAL DE RENOVACION URBANA E.I.C. EMRU SANTIAGO DE CALI

EMPRESA MUNICIPAL DE RENOVACION URBANA - EMRU EIC
CONVENIO INTERADMINISTRATIVO SECRETARIA DE INFRAESTRUCTURA Y VALORIZACIÓN - EMPRESA MUNICIPAL DE RENOVACIÓN URBANA

Director de Diseño:
ARQ. JEAN PAUL ARCHER B.
MAT. A76011 999-16780279
Coordinador de Proyecto:
ARQ. JESSICA PAZÁN V.
Equipo de trabajo:
ARQ. ANDRES MONTAÑA
ARQ. J. ALEJANDRO MARIN
ARQ. ANDRES URREA
DIB. MAURICIO AVILA

ARQUITECTOS

PROYECTO:
CETAB
CIUDADELA EDUCATIVA TRONCAL AGUABLANCA
LOCALIZACION:
Estado de Aguablanca

CONTIENE:
DETALLE DE ACCESO CIUDADELA

No.	REVISIONS	REV.	APRB.	FECHA

Vo. Bo. Propietario:
Vo. Bo. PROP.: _____
Vo. Bo. Arquitecto:
Vo. Bo. ARQ.: _____
Actualización:
CALI COLOMBIA - Sucursal

OBSERVACIONES

MODIFICACIONES

CONVENCIONES:
N.F Nivel Fino
N.E Nivel de Estructura
B.T.: Bulbon
GAB.: Gabinete contra incendios
C.E.: Cuarto Electrico

ESCALA:
INDICADAS

PLANO No.:
A-101